Datablad

Varenummer: 201228037
Beskrivelse: E+G Magnet m/gevindbøsning GN 51.2-ND-43-M4-SW
Neodym, jern, bor - 80° C, 85N

Mål

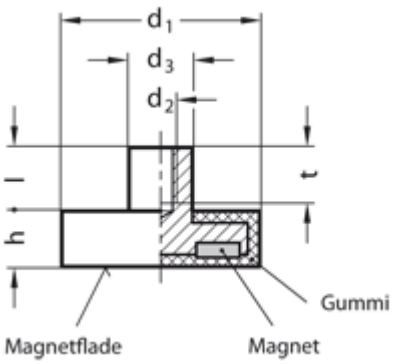

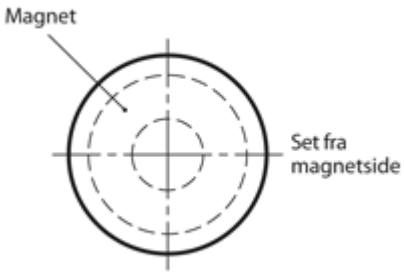

d1	= 43
d2	= M4
d3	= 8
h	= 6
Holdekraft N	= 85
l	= 4.5
Materiale	= ND Neodym, jern, bor - 80° C
t	= 5

Dokumenter, målskitser og brochurer af enhver slags kan indeholde fejl for hvilke Brd. Klee A/S ikke hæfter.